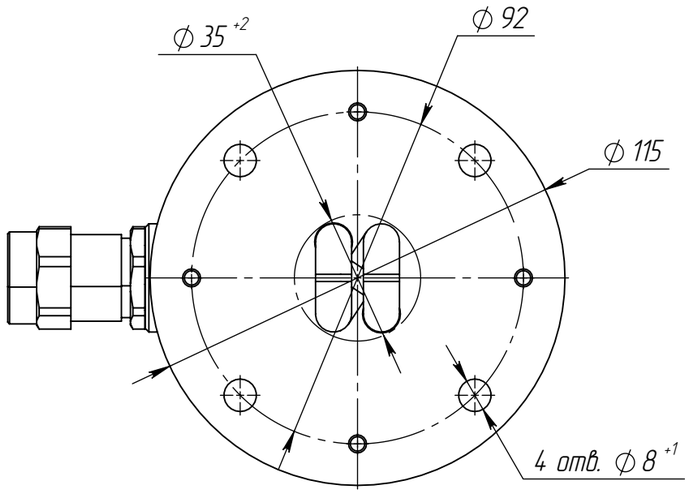

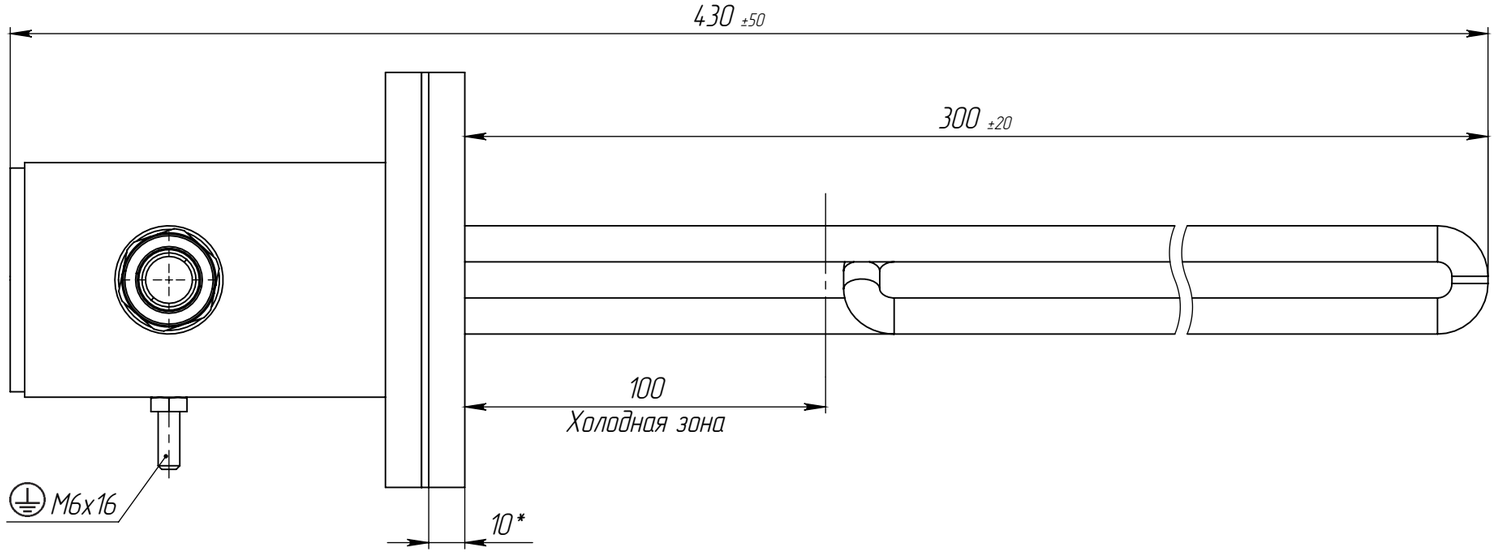

Изометрия
Вид для справок



ООО "УралСпецГрупп"
456300, г. Миасс, Тургоякское шоссе 11/63
тел. (3513) 29-89-60, 8-800-555-75-66

НАГРЕВАТЕЛЬ ФЛАНЦЕВЫЙ ВЗРЫВОЗАЩИЩЕННЫЙ
НВЕх 1-1-300-IIB

Мощность: 1 кВт
Напряжение питания: 380В (2ф, PE)
Ex-маркировка: 1Ex db IIB T3 Gb X

$-70°C \leq T_{amb} \leq +50°C$

ТУ 28.21.13-001-68671355-2024
№ ЕАЭС RU C-RU. AA87.B.01523/25

Серийный номер:

Дата выпуска: __/__ (мес / год)

ОС ЦСВЭ

ПРЕДУПРЕЖДЕНИЕ
В ПРИСУТСТВИИ ВЗРЫВООПАСНОЙ СРЕДЫ НЕ ВСКРЫВАТЬ

1. * Размеры для справок.
2. Неуказанные предельные отклонения размеров по: H14, h14, IT14/2.

Параметр	Значение
Маркировка нагревателя	НВЕх 1-1-300-IIB
Мощность	1 кВт
Напряжение	380В 2ф, PE
Назначение нагревателя	Нагрев масла
Удельная мощность нагревательного элемента	Не более 3,0 Ватт/см2
Рабочее давление	0,1 МПа
Степень защиты	IP54
Маркировка взрывозащиты	1Ex db IIB T3 Gb X
Материал оболочки нагревательного элемента	Нержавеющая сталь AISI 304
Материал фланца	Нержавеющая сталь
Материал клеммной коробки	Сталь 09Г2С
Кабельный ввод под силовой кабель	КНВМ2М-20 для небронированного кабеля Ø 11-17мм
Покрытие	Изопур Финиш RAL 7035, Фланец не красится

Изм.	Лист	№ докум.	Подп.	Дата
Разраб.		Звездин		
Пров.		Шахватов		
Т. контр.				
Н. контр.		Архипов		
Утв.		Мухоров		

Нагреватель фланцевый взрывозащищенный

Лит.	Масса	Масштаб
		1:5
Лист 1	Листов 1	

УралСпецГрупп

Перв. примен.
Справ. №
Подп. и дата
Инв. № дубл.
Взам. инв. №
Подп. и дата
Инв. № подл.

Файл: НВЕх 1-1-300-IIB